S.50-610

Beschreibung

Bandoberfläche:	Perforiertes Band mit glatter Oberfläche und 1 mm hohen Mitnehmern.
Offene Fläche:	9%. Größte Öffnung 1 x 6 mm.
Festigkeit:	Optimal geeignet für den Transport von Gütern mittleren Gewichts.
Werkstoff/Farbe:	PE/nat, PP/weiß und grau, POM/blau
Reinigung:	Hygienic Design
Zulassung:	Lebensmittel zugelassene Materialien verfügbar
Anwendungsbeispiel:	Transport von Gemüse, Geflügel, Snackwaren, Süßwaren sowie in weiteren Industriebereichen, die einen guten Ablauf und nur kleine Öffnungen benötigen.
Breitenabstufung:	10 mm. z.B.: 100 mm, 110 mm, usw.

Banddaten

Werkstoffe	Max. Bandzug kg/m der Bandbreite	Bandgewicht kg/m²
Polyethylen (PE)	1790	7
Polypropylen (PP)	2400	7
Polyacetal (POM)	3600	11

Zubehör:

Mitnehmer 25, 50, 75, 100 mm (verstärkt 75, 150), abgewinkelt, mit „Round Top“. Bordkanten 50, 75, 100, 150 mm, Friktionsmodule, Niederhalter.

Zahnraddaten

Zähne	A=Äußerer Durchmesser (mm)	B=Teilkreis Durchmesser (mm)	C=Innerer Durchmesser (mm)	Nabenbreite	Runde Bohrung		Quadratische Bohrung	
					mm	inch	mm	inch
6	105	89	73	20	20/25/30/40	¾/1/1¼	25/40	1½
8	138	122	106	35	25/30/40/50	1/1¼	25/40	1½
10	172	156	140	35	25/30/40/50/60	1/1¼	25/40/60	1½/2½
12	205	189	173	35	25/30/40/50/60	1/1¼	25/40/60	1½/2½
20	270	254	238	35	60/80	-	40/60/80	-

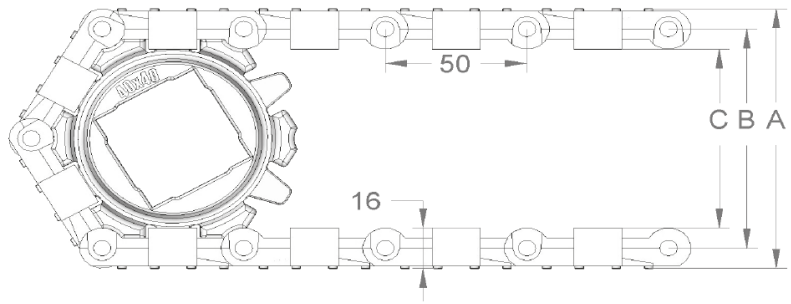

© 2015 HADI GmbH Industrievertretungen